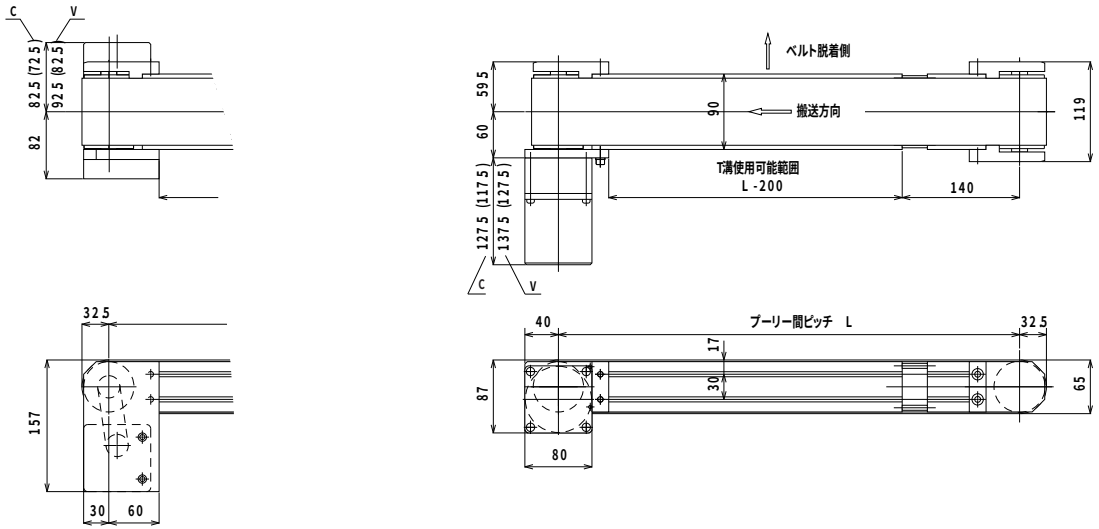
C
V
82.5 (72.5)
92.5 (82.5)
82
ベルト脱着側
搬送方向
59.5
60
90
119
T溝使用可能範囲
L -200
140
127.5 (117.5)
137.5 (127.5)
C
V
32.5
157
30
60
40
プーリー間ピッチ L
32.5
17
30
87
65
80