Accessory　ホルダーブロック / ホルダージョイント / バーホルダー / バーガイド

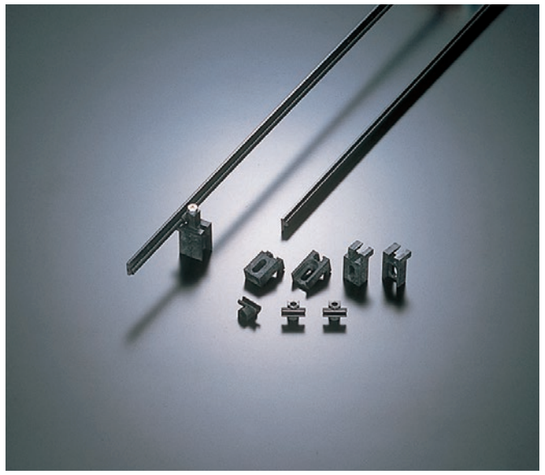

■ 取付例

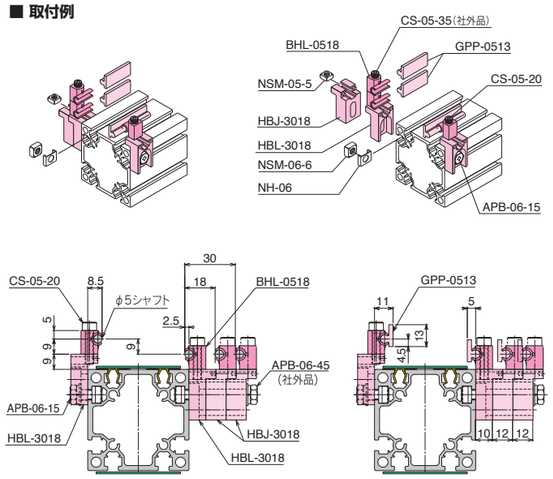

M6 ホルダーブロック

HBL-3018

180 円/piece

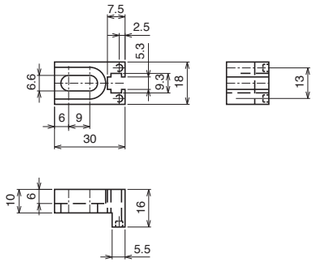

■ 技術データ

材　質	ポリアセタール [POM] (ガラス繊維入)
色	ブラック
質　量	5.5g

M6 ホルダージョイント

HBJ-3018

130 円/piece

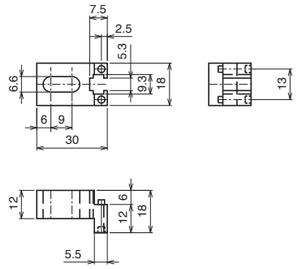

■ 技術データ

材　質	ポリアセタール [POM] (ガラス繊維入)
色	ブラック
質　量	7g

M6 バーホルダー

BHL-0518

130 円/piece

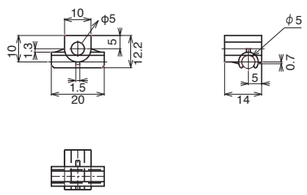

■ 技術データ

材　質	ポリアセタール [POM]
色	ブラック
質　量	1.5g

M6 バーガイド

GPP-0513

1,300 円/piece

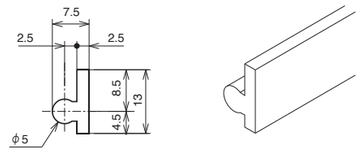

■ 技術データ

材　質	ポリプロピレン [PP]
定　尺	2500mm
色	ブラック
質　量	181.5g/本

● **締結部品**　(締結部品は本体に含まれておりませんので別途ご購入ください。)　※ボルト・ナットの詳細はP300～P315を参照ください。

Accessory　オイルパンキャップ

ご注文方法(注文例)	型　式	数　量
	HBL-3018	1個

■ 共通技術データ

材　質	ポリエステル [UP] エラストマー [TPE]
色	ブラック

M6

OCP-080

550 円/piece

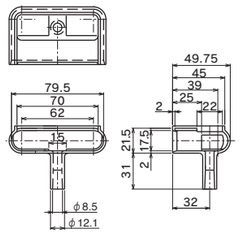

■ 技術データ

質　量	25g

■ 適応フレーム

AFO-0080-6 (P122)

OCP-110

750 円/piece

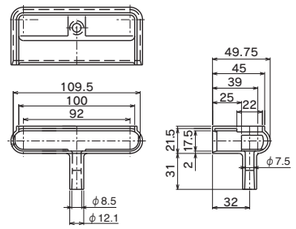

■ 技術データ

質　量	30g

■ 適応フレーム

AFO-0110-6 (P122)

OCP-140

810 円/piece

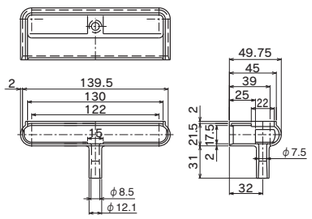

■ 技術データ

質　量	40g

■ 適応フレーム

AFO-0140-6 (P122)

■ 取付例

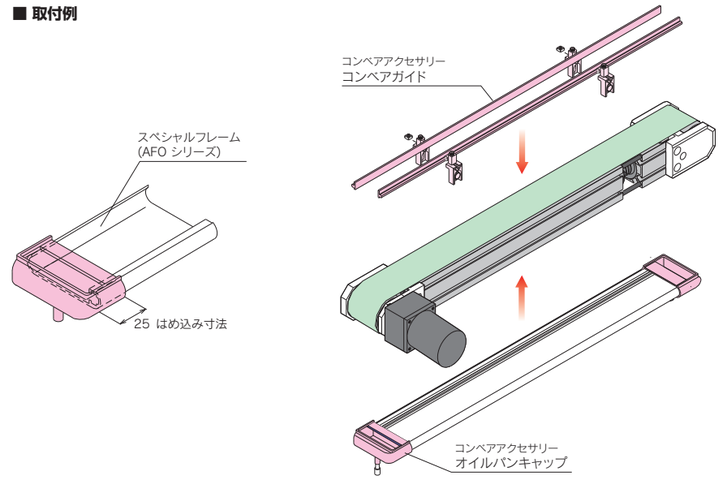

● **納期詳細 P497**

● **CAD:Parasolid・STEP・DXFデータ有。RoHS10対応品です。**

※ 定尺販売：一部商品については、販売寸法を固定(定尺)させていただいております。
※ 定　　価：全て消費税抜きの金額となります。税額は別途申し受けます。